reventon
INDUSTRIAL SOLUTIONS

Инструкция по эксплуатации канально-промышленных вентиляторов серии FR

1. Общая информация

Благодарим, что выбрали наш продукт. Ознакомление со следующими инструкциями требуется для надлежащего использования устройства. Безусловное соблюдение содержащиеся в нем руководящих принципов, является необходимым условием безопасности.

Все пользователи вентиляторов должны иметь свободный доступ к инструкции, и в случае его перепродажи должна быть прикреплена к устройству.

2. Применение

Вентиляторы серии FR предназначены для вентиляции, охлаждения и отопления. Могут использоватся как в коммерческих, так и в промышленных помещениях. Также они подходят для домашнего использования. Примеры использования вентиляторов серии FR: магазины, столовые, склады, мастерские.

3. Транспортировка и хранение

Оборудование рекомендуется перевозить и хранить в назначенной для этого оригинальной упаковке. Соответственно упакованное оборудование нужно хранить в сухом защищенном от загрязнений месте до момента его установки.

4. Монтаж

Для успешной установки и в дальнейшем безопасном использовании оборудования рекомендуется соблюдать рекомендации в руководстве .
Только квалифицированный персонал уполномоченный к работам по монтажу, подключению и пуском оборудования.

Перед выполнением любой работы с оборудованием нужно удостовериться, что источник питания отключен. рекомендуется проверить параметры такие как: сопротивление изоляции и обмотки, сопротивление заземления, состояние подшипника.

Перед тем как приступить к монтажу и подключению вентилятора рекомендуется проверить ничего ли не повредилось при перевозке или складированию (вмятины или деформация корпуса, перерывание соединений в распределительной коробке, трение турбины об корпус, трение пропеллера об тунель). Убедитесь в том, что технические данные на номинальной таблице соответствуют параметрам электрической установки.

Если нарушения не были обнаружены, можно приступить к установке следующим образом :

• подготовьте соответствующие электрические соединения,
• расположите вентилятор в вентиляционном тоннеле,
• сожмите гибкие каналы с использованием кабельных стяжек,
• затяните винты,
• подключите вентилятор к электрической системе.

Электрическое подключение должно быть в соответствии с графиком в клеммной коробке.

5. Техническое обслуживание

Техническое обслуживание оборудования рекомендуется осуществлять один раз в год или чаще, в зависимости от условий в каких работает. Перед любыми действиями, связанными с техническим обслуживанием, рекомендуется отключить устройство от источника питания.

Для того, чтобы очистить вентилятор нужно:

• разобрать устройство,
• вымыть все компоненты влажной тканью с величайшей осторожностью, чтобы не замочить двигатель,
• тщательно просушить все элементы,
• установить на место вентилятор,
• подключить вентилятор к сети.

6. Информация по технике безопасности

• Вентилятор предназначин только для продувки.
• Не используйте вентилятор в опасной среде (например, в непосредственной близости от легковоспламеняющихся материалов, в среде со значительной степенью загрязнения).
• Соответствующий для функционирования вентилятора диапазон температур составляет от -25 до 60 °C.
• Некоторые из элементов устройства являются горячими и прикосновение к ним может привести к ожогу.
• Несоблюдение руководящих принципов, содержащихся в инструкции по эксплуатации может привести к ущербу здоровью или представлять угрозу для жизни пользователя.

УСЛОВИЯ ГАРАНТИИ

I. Поставщик Reventon Group Sp. z o.o. ул. Монтажова 3Б, 43-300 Бельско-Бяла, Польша, гарантирует 12 месячный гарантийный срок.

II. Гарантия действительна на территории Европейского Союза, СНГ, Грузии.

III. Условия гарантии вступают в силу с момента покупки товара (дата выставления документа, подтверждающего покупку оборудования), но не позднее 18 месяцев от даты выдачи со склада Reventon Group Sp. z o.o.

IV. Неисправности, обнаруженные в течении гарантийного срока, будут бесплатно удалены на протяжении 14 рабочих дней. Сервис оборудования производится монтажной фирмой согласно условиям, содержащимся в гарантийном талоне. Запчасти поставляет Reventon Group Sp. z o.o. в течении гарантийного срока.

V. Гарантия не распространяется на снижение качества устройства вызванного нормальным процессом износа а также в следующих случаях:

а) механические повреждения оборудования и его дефекты, вызванные плохим хранением или неправильной транспортировкой.

б) повреждения и дефекты вызванные:
-неправильным или не соответствующим данному руководству сервисом

- использованием или содержанием оборудования в ненадлежащих условиях (избыточная влажность, слишком высокая или слишком низкая температура. прямые солнечные лучи и т.п.),

- самостоятельным (выполненный пользователем или неуполномоченным лицом) ремонтом, изменением конструкции оборудования,

- подключением дополнительного оборудования, не рекомендуемого производителем,

- неправильным напряжением электросети

с) детали изделий , подверженные износу, в том числе изменение цвета корпуса и расходных материалов.

VI. Любые изменения к положениям Условий Гарантии, следы изменений или попытки изменений конструкции оборудования вне сервиса производителя Reventon Group Sp. z o.o., а также неосторожное использование, воздействие влаги, коррозии, окисления, выявленные во время сервиса, влечёт за собой аннулирование гарантии.

VII. Условием выполнения сервиса является высланный на адрес производителя подписанный гарантийный талон, подтверждающий покупку оборудования (ксерокопия счёта-фактуры), а также правильно заполненный рекламационный бланк.

VIII. В случае несоблюдения любого из условий, данная гарантия аннулируется.

IX. Вся корреспонденция, возвраты, рекламации должны быть адресованы на: Reventon Group Sp. z o.o. ул. Montażowa 3B, 43-300 Бельско-Бяла или на адрес электронной почты: serwis@reventongroup.eu

Производитель Reventon Group Sp. z o.o. оставляет за собой право вносить изменения в техническую документацию.

СХЕМЫ ПОДКЛЮЧЕНИЯ

однофазное

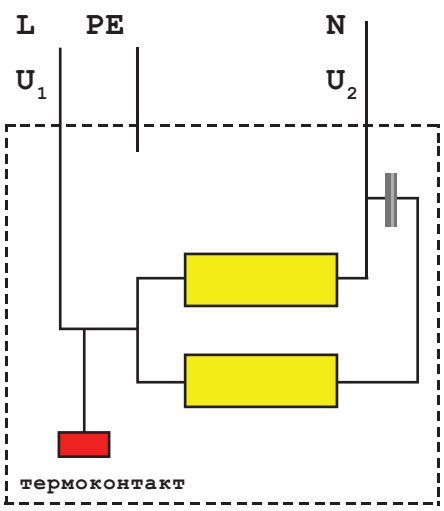

Подсмотр изделия

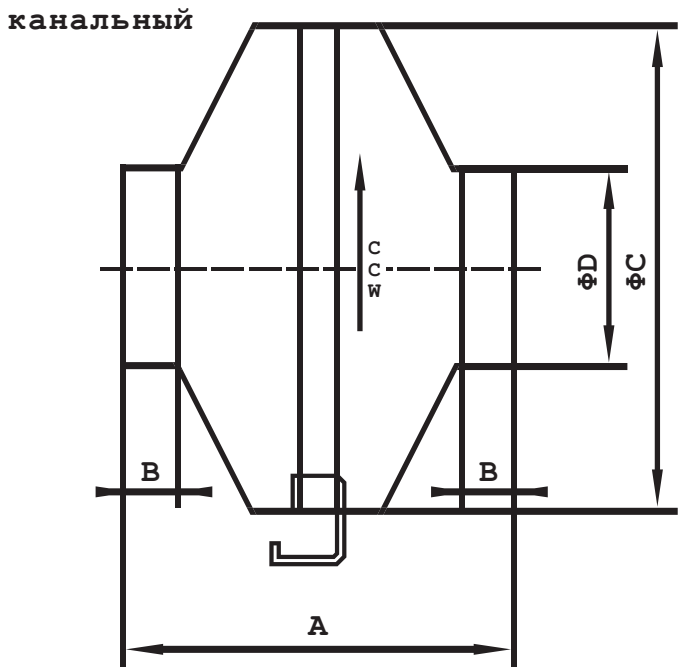

вид	код	A	B	ΦC	ΦD
FR-100-DF	IDFR100DF	194	23	243	100
FR-125-DF	IDFR1250DF	195	27	243	125
FR-150-DF	IDFR150DF	222	28	333	150
FR-160-DF	IDFR160DF	222	28	333	160
FR-200-DF	IDFR200DF	223	25	333	200
FR-250-DF	IDFR250DF	206	27	333	250
FR-315-DF	IDFR315DF	230	25	401	315

Технические данные

	блок	канальные вентиляторы						
МОДЕЛЬ	**FR**	**100**	**125**	**150**	**160**	**200**	**250**	**315**
напряжение	В / Гц	230/50						
мощность	Вт	57	55	85	85	141	144	220
потребление тока	А	0,26	0,26	0,39	0,39	0,65	0,66	0,96
расход воздуха	м3 / ч	290	405	720	755	1000	1105	1875
скорость оборотов	обр/мин	2300	2240	2460	2460	2400	2420	2350
уровень шума	dBA- дБ	47	47	52	52	53	55	56
конденсатор	микро фарад (мкФ) / VDB	2/450	2/450	3/450	3/450	3/450	3/450	6/450
подшипник		шариковые						
класс изоляции		F						
температура в помещении	ºC	(-25) ~ (+ 60)						
тепловая защита	ºC	150+/- 5						
вид		вытяжной						
Повышение температуры.	ºC	<70						
вес	кг	3	3	3,5	3,5	4	4	8
класс изоляции	IP	44						
на графике		1	2	3	4	5	6	7

Кривая потока воздуха

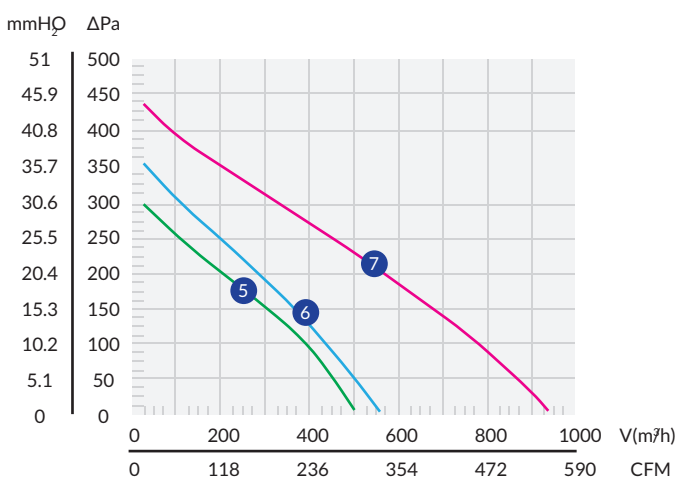

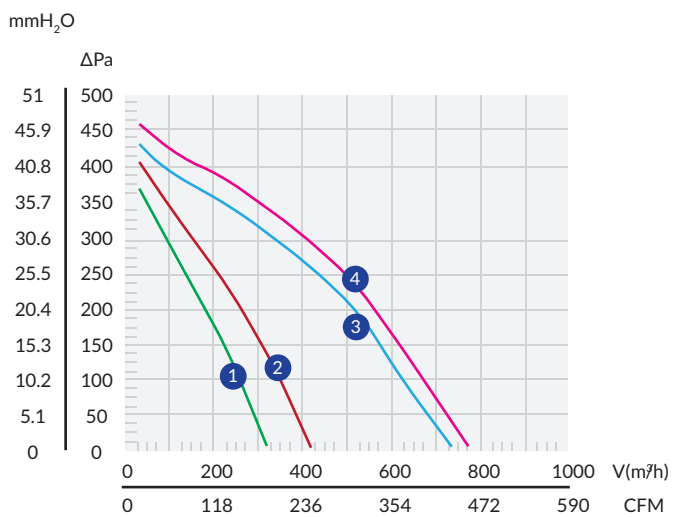

Гарантийный талон

Серийный номер устройства:	Адрес и место установки:
Печать и подпись установщика:	

Рекламационный бланк

Компания, заявляющая о рекламации:	Дата установки:	Адрес и место установки оборудования:
	Дата и обстоятельства обнаружения неисправности:	
Компания, монтирующая оборудование:		
Серийный номер оборудования:	Дата предъявления рекламации:	
Точное описание неисправности:		
Контактное лицо, Номер телефона и/или адрес электронной почты:		

сервисный талон

Дата рекламации :	Подробное описание ремонта :	Сервисная печать:
Дата ремонта:		

Reventon Group Ltd., ул. Монтажова 3Б, 43-300 Бельско-Бяла, Польша

WWW.REVENTONGROUP.EU

BIURO@REVENTONGROUP.EU

+48 33 482 74 97
+48 793 40 40 40

reventon
INDUSTRIAL SOLUTIONS